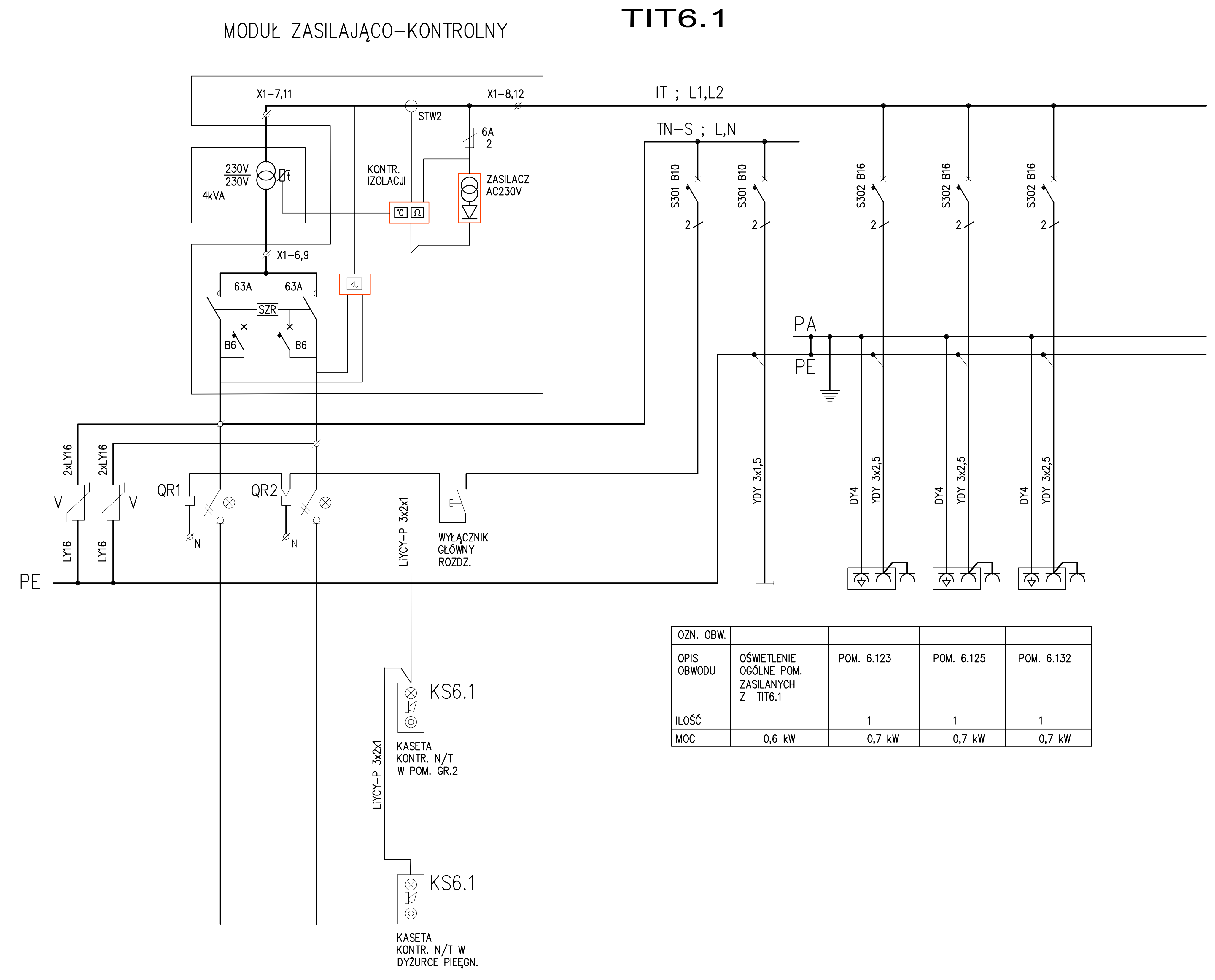

OZN. OBW.				
OPIS OBWODU	OŚWIETLENIE OGÓLNE POM. ZASILANYCH Z TIT6.1	POM. 6.123	POM. 6.125	POM. 6.132
ILOŚĆ		1	1	1
MOC	0,6 kW	0,7 kW	0,7 kW	0,7 kW

QR1 , QR2 – ROZŁĄCZNIK IZOLACYJNY 2P 63A Z WYZW. WZROSTOWYM
+ LAMPKA ZIELONA
V – OCHRONNIKI PRZEPIĘCIOWE KL.C

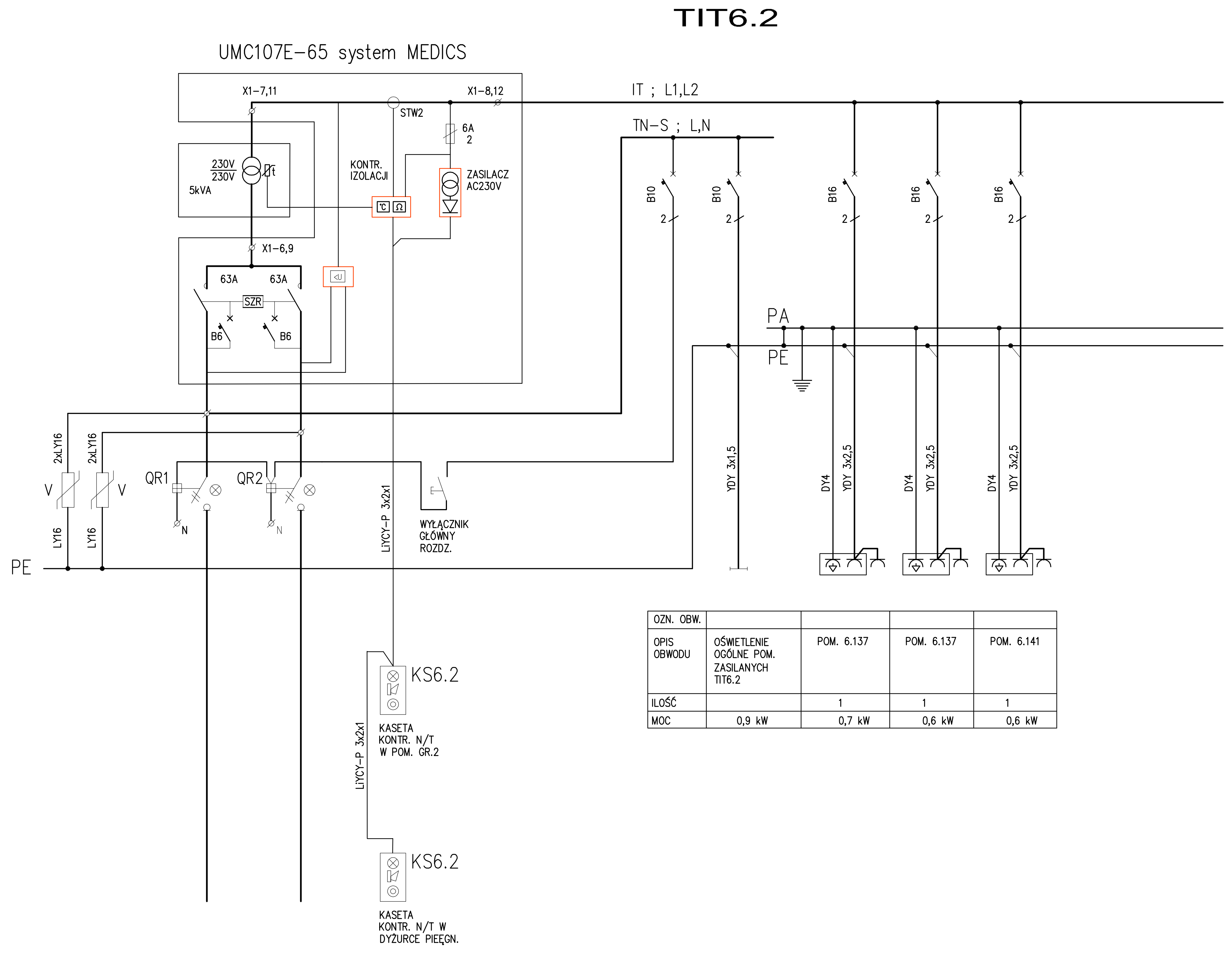

OZN. OBW.				
OPIS OBWODU	OŚWIETLENIE OGÓLNE POM. ZASILANYCH TIT6.2	POM. 6.137	POM. 6.137	POM. 6.141
ILOŚĆ		1	1	1
MOC	0,9 kW	0,7 kW	0,6 kW	0,6 kW

QR1 , QR2 – ROZŁĄCZNIK IZOLACYJNY 2P 63A Z WYZW. WZROSTOWYM
+ LAMPKA ZIELONA
V – OCHRONNIKI PRZEPIĘCIOWE KL.C

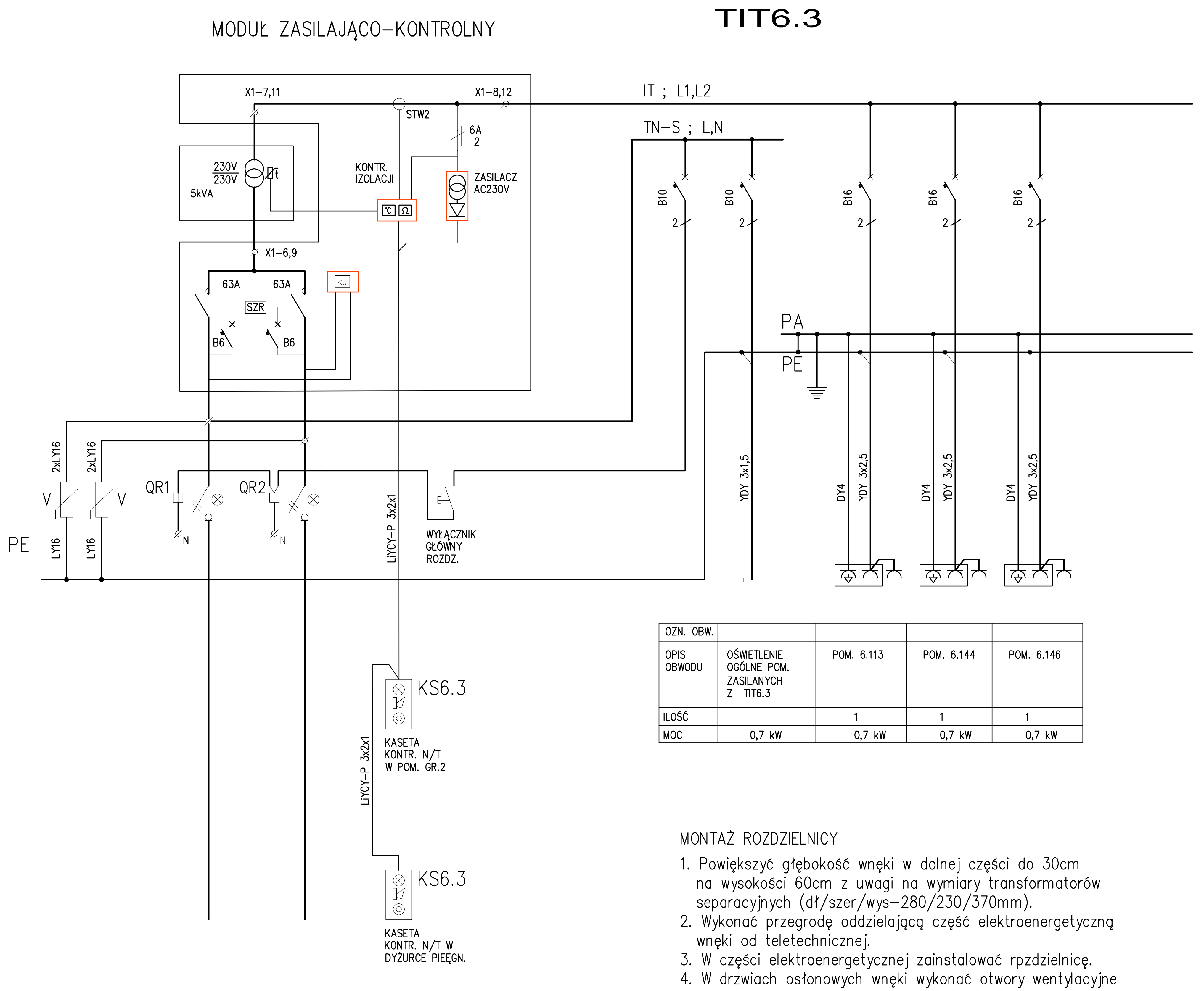

OZN. OBW.				
OPIS OBWODU	OŚWIETLENIE OGÓLNE POM. ZASILANYCH Z TIT6.3	POM. 6.113	POM. 6.144	POM. 6.146
ILOŚĆ		1	1	1
MOC	0,7 kW	0,7 kW	0,7 kW	0,7 kW

MONTAŻ ROZDZIELNICY

1. Powiększyć głębokość wnęki w dolnej części do 30cm na wysokości 60cm z uwagi na wymiary transformatorów separacyjnych (dł/szer/wys–280/230/370mm).
2. Wykonać przegrodę oddzielającą część elektroenergetyczną wnęki od teletechnicznej.
3. W części elektroenergetycznej zainstalować rpzdzielnicę.
4. W drzwiach osłonowych wnęki wykonać otwory wentylacyjne z dołu i u góry, o powierzchni czynnej 100cm każdy.

QR1 , QR2 – ROZŁĄCZNIK IZOLACYJNY 2P 63A Z WYZW. WZROSTOWYM
+ LAMPKA ZIELONA
V – OCHRONNIKI PRZEPIĘCIOWE KL.C

PRACOWNIA PROJEKTOWA " AKON " 10 - 672 OLSZTYN UL. ELBLĄSKA 125		BRANŻA:	ELEKTR.
		SKALA:	–
OBIEKT:	WOJEWÓDZKI SZPITAL SPECJALISTYCZNY	DATA:	05.2017
ADRES:	OLSZTYN, ul. ŻOŁNIERSKA 18	NR RYS.:	E-7
TEMAT:	SCHEMAT ROZDZIELNIC TIT 6.1, TIT6.2, TIT6.3	PROJ. ZAMIENNY	
PROJEKTANT:	mgr inż. Marek Pichłacz	Upr. bud. nr:	WAM/0114/PWOE/15
SPRAWDZAJĄCY:	mgr inż. Norbert Walkiewicz	Upr. bud. nr:	WAM/0026/POOE/07
OPRACOWAŁ:		Upr. bud. nr:	